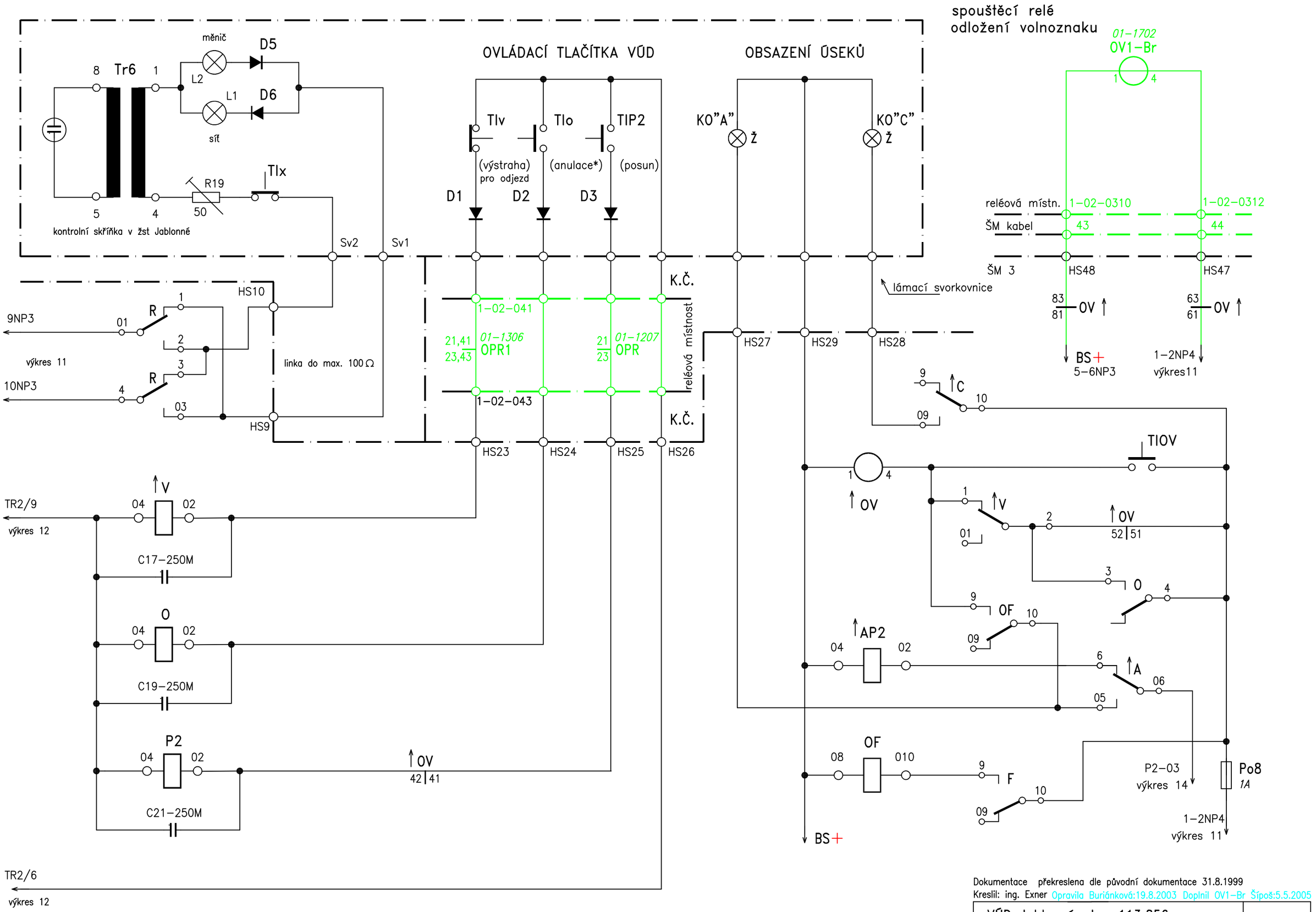

Dokumentace překreslena dle původní dokumentace 31.8.1999
Kreslil: ing. Exner Opravila Buriánková:19.8.2003 Doplnil OV1-Br Šípoš:5.5.2005

VÚD Jablonné km 113.856	15
Zapojení kontrolní skříňky – ruční ovládání přejezdu	

Rušené Vše * Tlo uvedení do zákl. stavu jestliže PZS neanuloval

01/25 Oprava PZS v úseku Brniště – Rynoltice Ing. L. Francouz NTD group a.s.